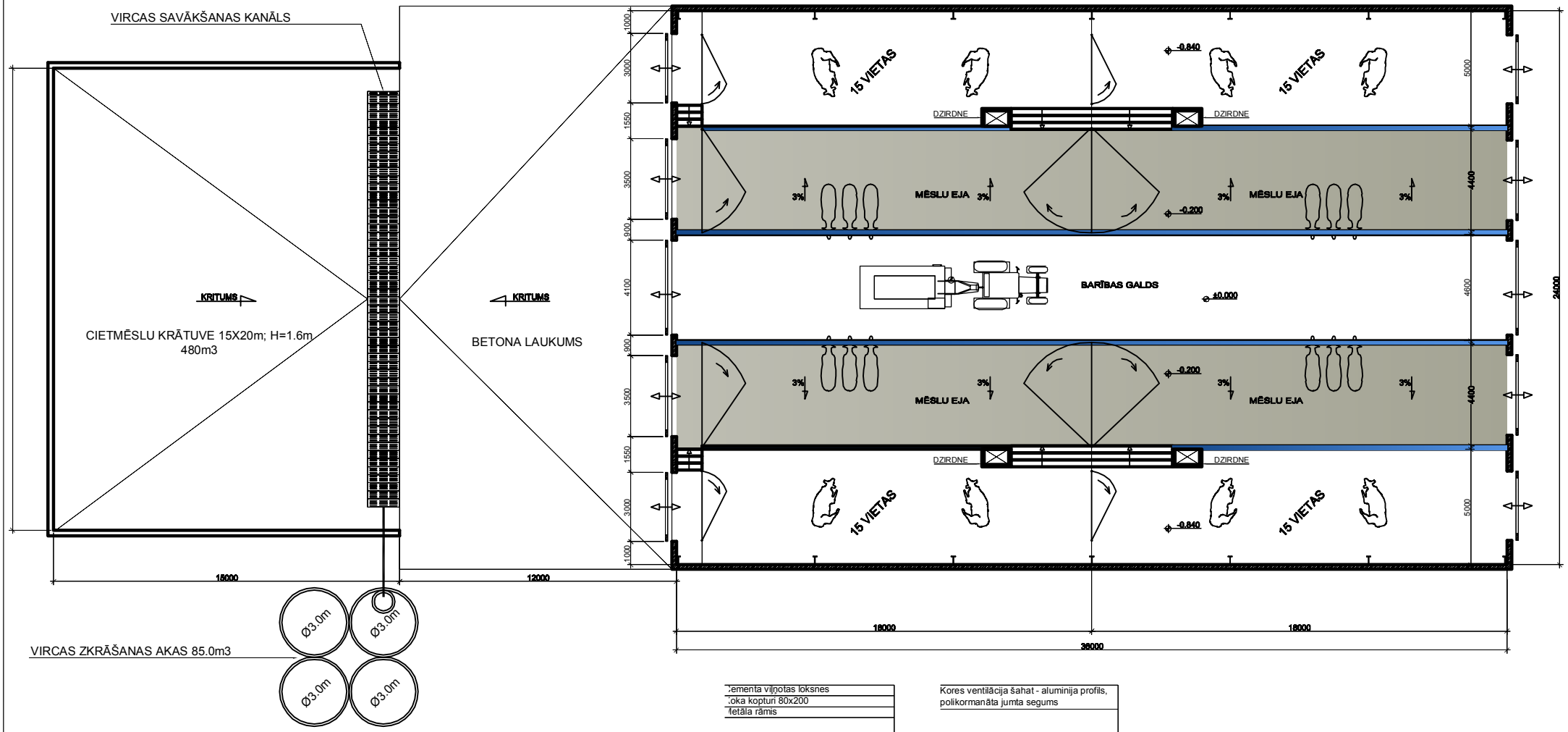
VIRCAS SAVĀKŠANAS KANĀLS
KRITUMS
CIETMĒSLU KRĀTUVE 15X20m; H=1.6m
480m3
KRITUMS
BETONA LAUKUMS
15 VIETAS
DZIRDNE
MĒSLU EJA
BARĪBAS GALDS
±0.000
-0.840
-0.200
3%
15000
12000
18000
36000
24000
VIRCAS ZKRĀŠANAS AKAS 85.0m3
Ø3.0m

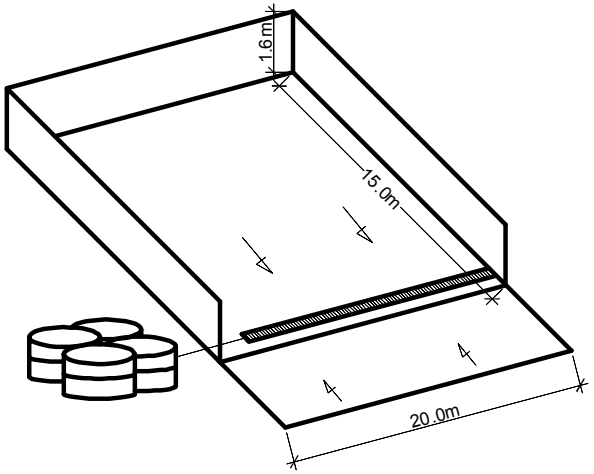
1.6m
15.0m
20.0m

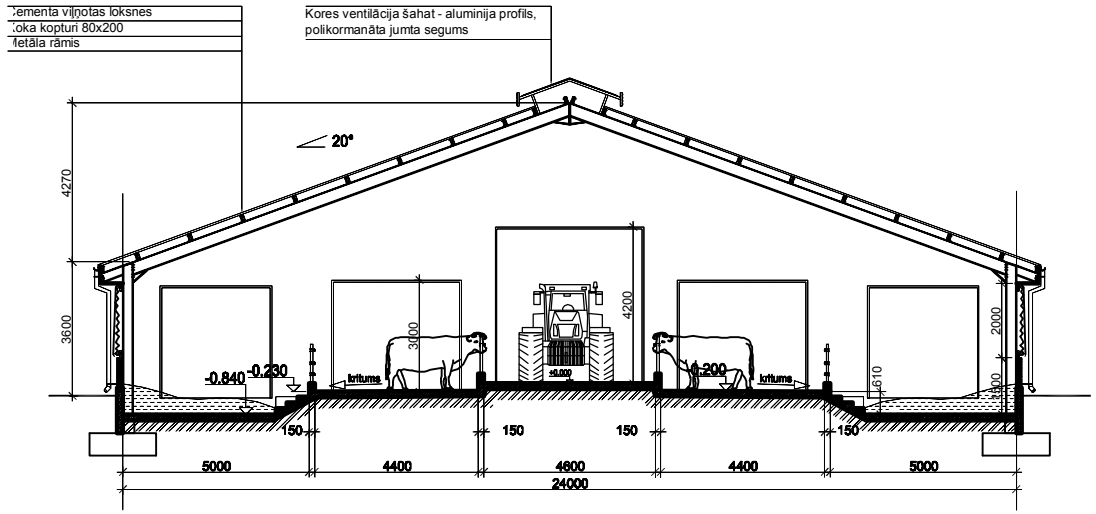
Cementa viļņotas loksnes
Koka kopturi 80x200
Metāla rāmis
Kores ventilācija šahat - aluminija profils,
polikormanāta jumta segums
20°
4270
3600
3100
4200
2000
-0.840
-0.230
-0.200
krituma
±0.000
150
5000
4400
4600
24000